Montagehandleiding
PERGONE® 23 CM

arcadia®

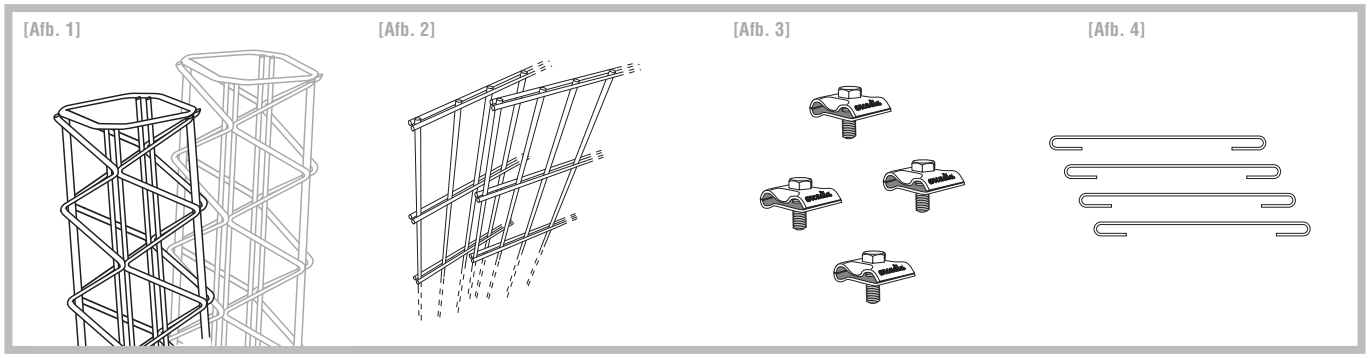

De montagehandleiding is bedoeld voor de gekwalificeerde handwerker, die weet hoe een montage veilig en deskundig uitgevoerd moet worden. Beschikt de handwerker niet over een van deze kwalificaties, dan moet een deskundig montagebedrijf met de werkzaamheden worden belast. Voor een correcte montage is het noodzakelijk dat de ondergrond tussen de puntfundamenten voldoende verdicht is en dat bij het vullen van de korven lichtjes op de maasmatten wordt geklopt met een rubber hamer. Is de ondergrond gevoelig voor verzakking, dan raden wij een aan de onderzijde gemonteerde afdekplaat voor Pergone® aan en/of een in het midden aangebrachte steunfundament. Een basiselement bestaat uit 2 pijlers [afb.1], 2 maasmatten [afb. 2] en, afhankelijk van de hoogte van de elementen, de hiervoor benodigde universele klemmen [afb. 3] en voldoende afstandhouders [afb. 4]. Controleer vóór de montage of de levering volledig is.

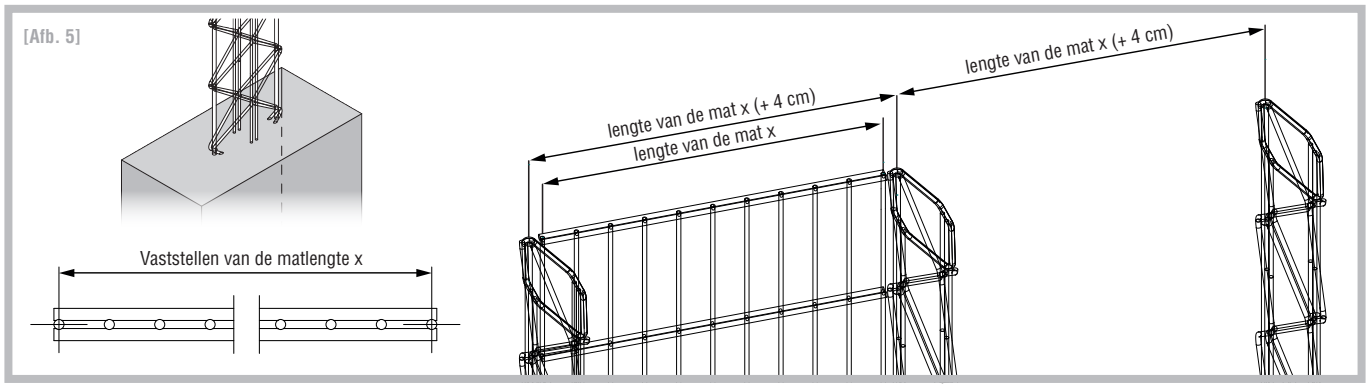

Puntfundamenten uitmeten en bijv. met een grondboor uitgraven of met een spade rechthoekig afsteken. De afmeting van het fundament wordt bepaald door de plaatselijke omstandigheden, moet voldoen aan de statische eisen en moet per specifieke situatie individueel worden gekozen. Pijlers gelijk en loodrecht in het vochtige beton plaatsen. Afstand / hoogte controleren [afb. 5]. Het beton moet door stevig vaststampen verdicht worden. De pijlers moeten op vorstvrije diepte in het beton verankerd worden [afb. 9]. De afstand van de pijlers wordt bepaald door de matlengte x (+ 4 cm).

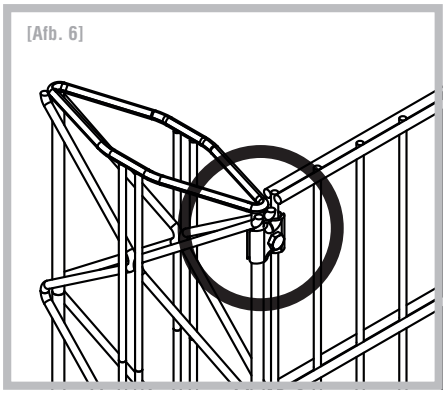

Vóór het plaatsen van de maasmatten moet het beton van het fundament uitgehard zijn! De maasmatten moeten exact aansluiten met de bodem. De pijlers en maasmatten worden met de bevestigingsklemmen aan elkaar bevestigd [afb. 9]. De bevestigingsklemmen met de hand vastmaken.

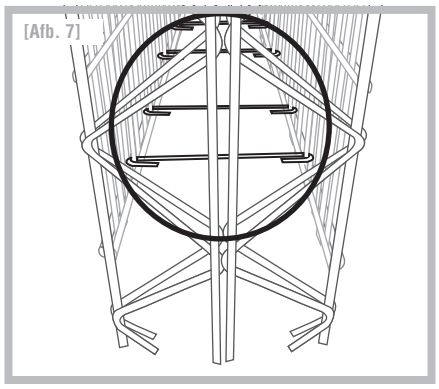

Alle afstandhouders in de maasmatten hangen [afb. 9]. Vervolgens worden de bevestigingsklemmen vastgeschroefd.

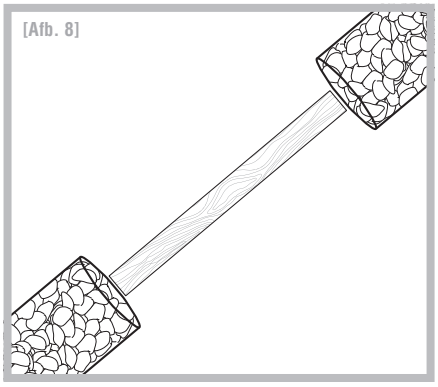

Uw Pergone® 23 cm kunt u aanvullen met ons houtelement.

3ks® profile gmbh

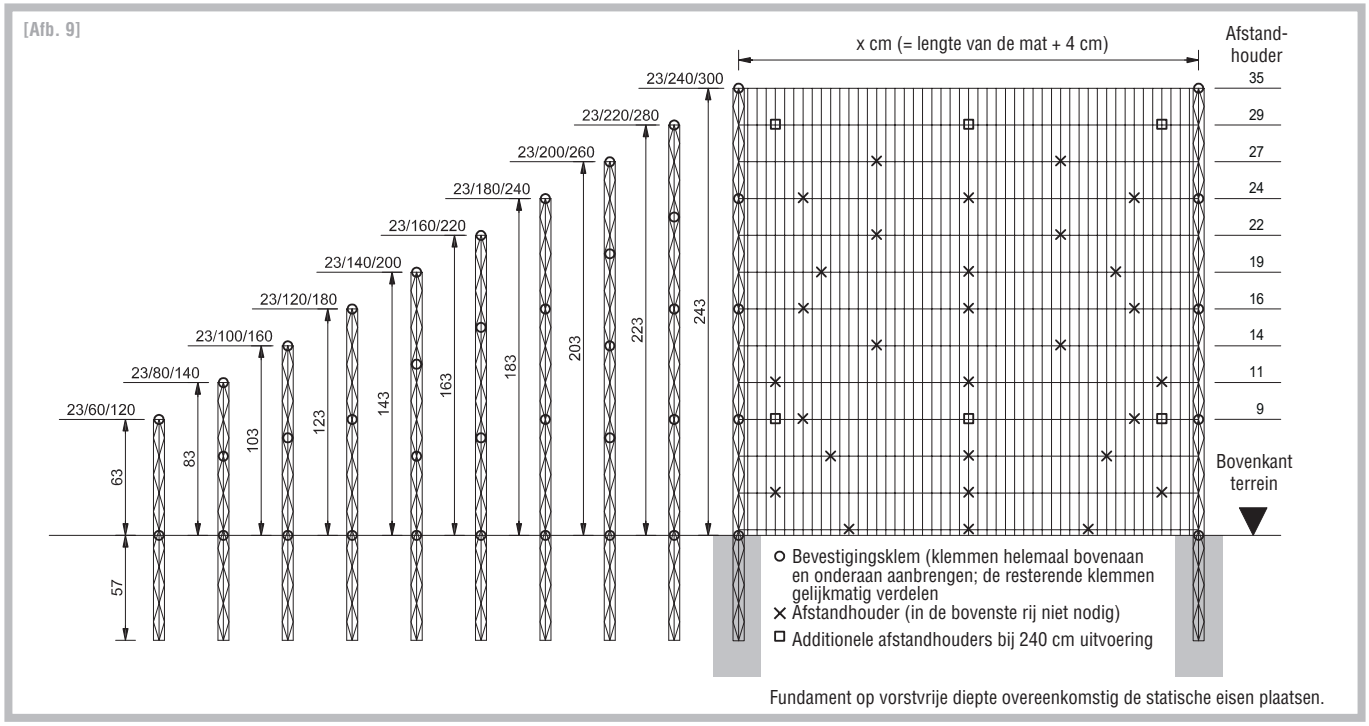

De vermelde inhangpunten van de afstandhouders vormen een aanbeveling en kunnen indien gewenst optioneel worden uitgebreid.

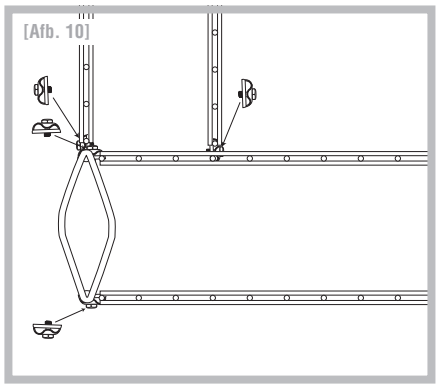

Hoekoplossing rechthoekig

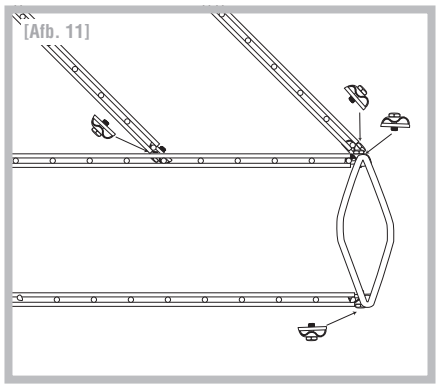

Hoekoplossing scherphoekig

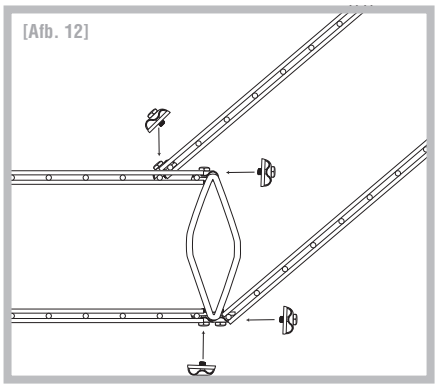

Hoekoplossing stomphoekig

Afdekplaat voor Pergone® en klemmen:
ter bescherming tegen ontvreemding van vulmateriaal kan de afdekplaat voor Pergone® gebruikt worden (artikel A02K20). In de leveringsomvang zijn 8 stuks klemmen voor een eenvoudige bevestiging met een pijptang inbegrepen.

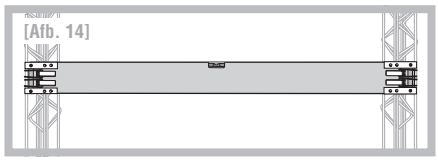

Montagehulp:
Voor de vakkundige montage van de Pergone® kan de montagehulp worden gebruikt.

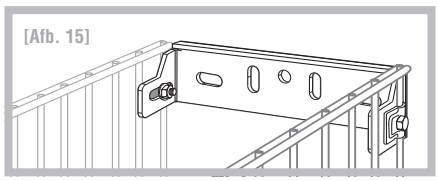

Muurbevestiging voor Pergone®:
Voor de vakkundige montage aan bestaande bouwelementen moet de muurbevestiging worden gebruikt. Lees hiervoor de Montagehandleiding Muurbevestiging.

Aanwijzing: gebruikstechnische aanbevelingen in woord en geschrift, die op basis van ervaring naar beste weten volgens de actuele stand van de kennis in wetenschap en praktijk worden gegeven, zijn niet bindend en vormen geen contractuele rechtsverhouding en geen nevenverplichtingen. In geen geval ontbinden zij kopers van de verplichting het product zelf te controleren op geschiktheid voor het beoogde gebruiksdoel.
Geen garantie voor drukfouten en vergissingen.
Wijzigingen voorbehouden! Stand: 08/2018

arcadia®

Asangstraße 16
D - 94436 Simbach

fon +49 9954 70017-70
fax +49 9954 70017-88

mail arcadia@3ks.de
web www.3ks.de

3ks® profile gmbh